De: PAUSA
A: "esot@hilti.com"
Asunto: RV: Tacos para placa anclaje
Fecha: martes, 17 de diciembre de 2024 16:55:00

A.A CAROLINA OSORIO
Buenas tardes, les hago la consulta de nuevo ……
Ahora se está ejecutando y necesitaría el dato de los tacos a colocar.
Gracias y un saludo,

Carmen Molina Guerrero
Arquitecto.
M. 670762763
pausa@pausaarquitectos.com
C/ Oviedo,12 (Zulema)
Villalbilla.
28810-Madrid

De: PAUSA <pausa@pausaarquitectos.com>
Enviado el: viernes, 12 de julio de 2024 16:44
Para: 'esot@hilti.com' <esot@hilti.com>
Asunto: Tacos para placa anclaje

Buenas tardes, les hago una consulta por mail, tal y como me han indicado en sus oficinas.
Necesitaría saber los tacos MECÁNICOS HSL a colocar en el dibujo adjunto.
se trata de placas metálicas de anclaje en pilares de hormigón ("viejo") con sección de 30x30 cm, para soportar unas ménsulas metálicas empotradas.
Los esfuerzos en la placa para el cálculo de los tacos con carga combinada son: Mf= 3.41 KNxm. Cortante Vz= 8,23KN.
Tracción en el par superior: Mf/s = 3.41KNxm/0.16m = 21,31 KN. Tracción por taco Td= 10,65 KN.
Cortante total en placa: Vz=8,23 KN. Cortante por taco Vd = 2,05 KN.
Estos esfuerzos son mayorados. Si quieren esfuerzos de servicio se han de dividir por 1,40.

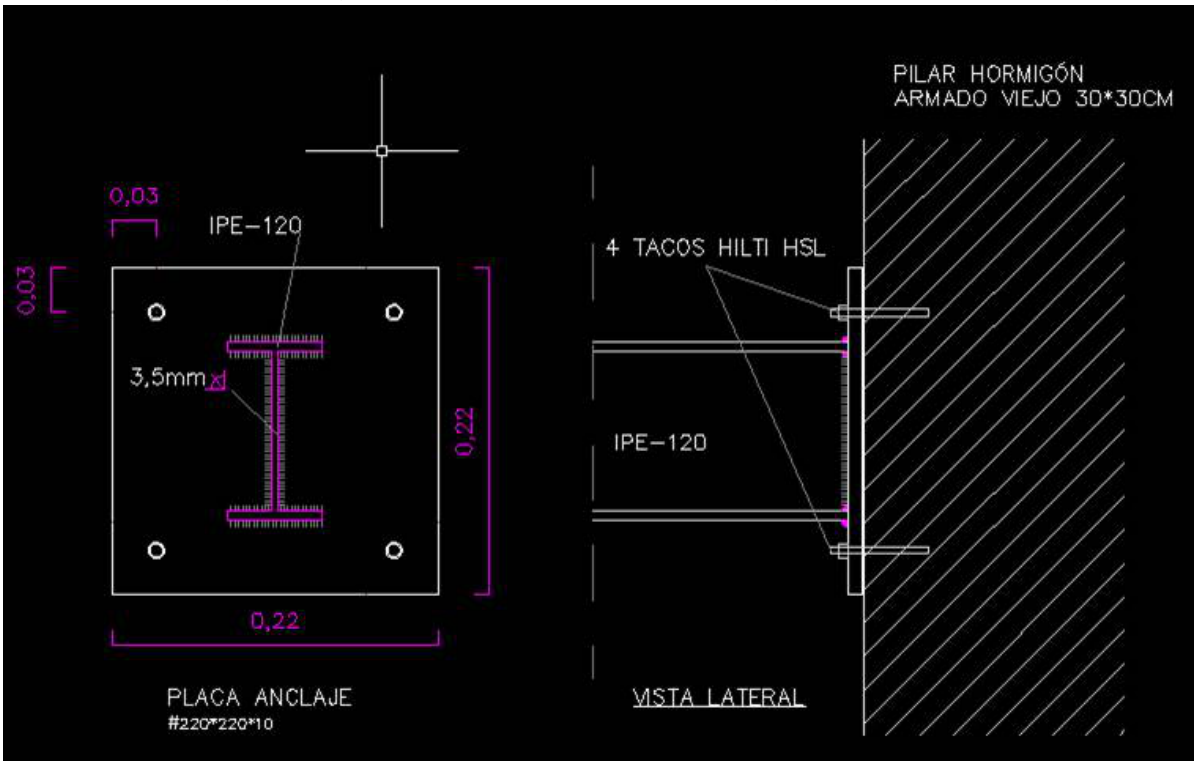

Les agradezco de antemano su información,
Un saludo,

Carmen Molina Guerrero

Arquitecto.
M. 670762763
pausa@pausaarquitectos.com
C/ Oviedo,12 (Zulema)
Villalbilla.
28810-Madrid