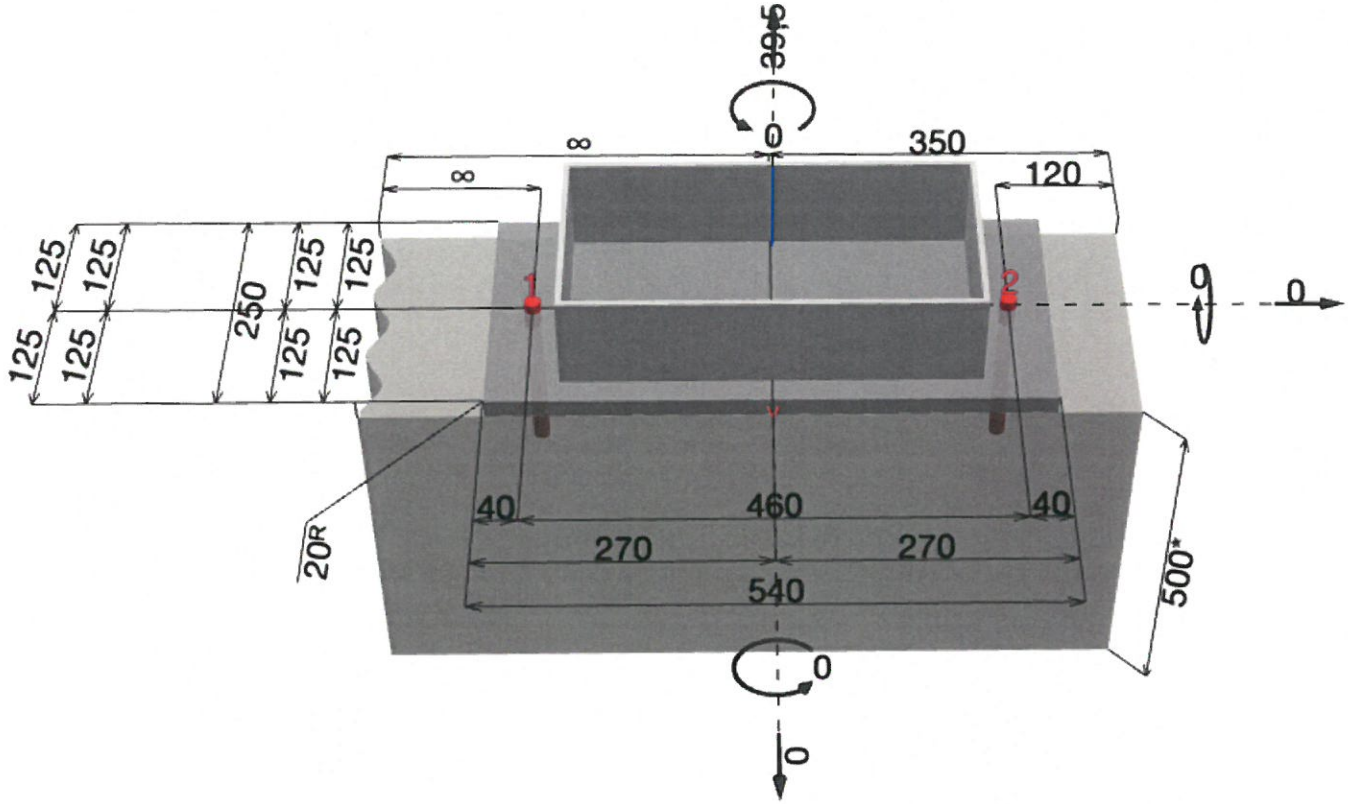
395
0
8
8
350
120
125
125
125
125
125
125
125
125
250
1
2
0
0
40
460
40
270
270
540
20R
500*
0
0

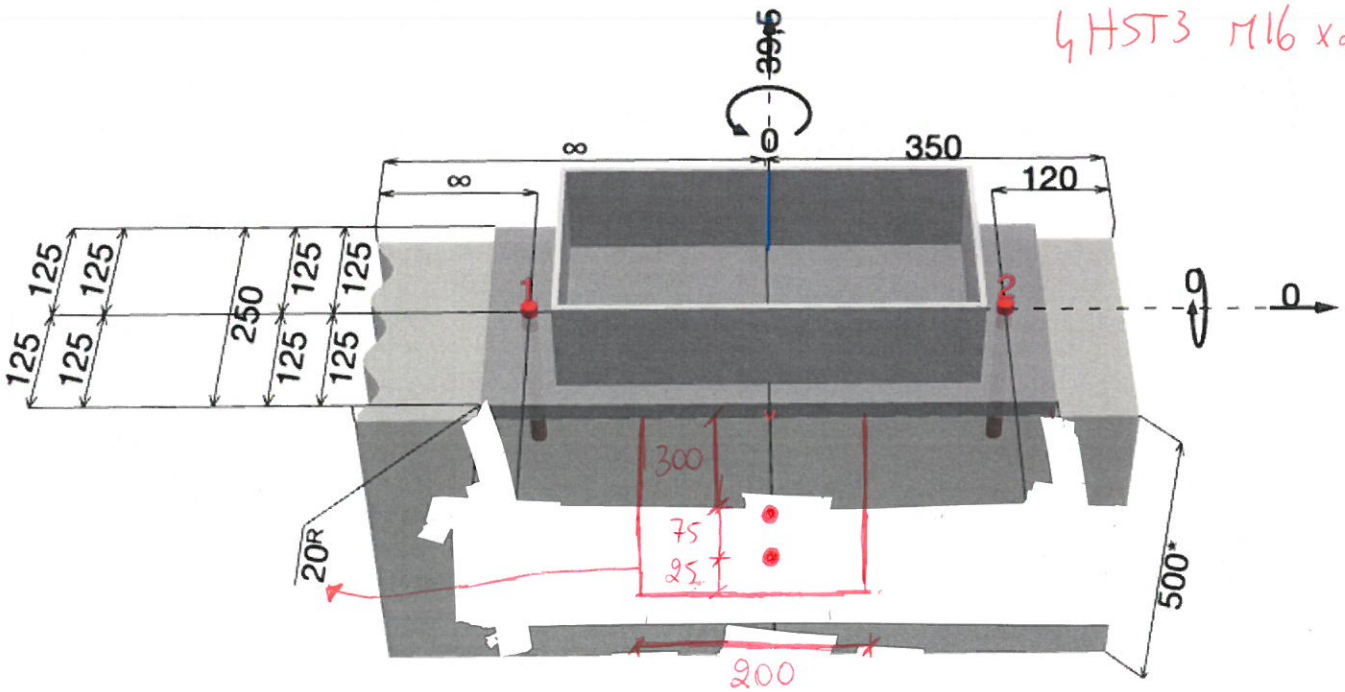
4HST3 M16 x 220.
395
0
8
8
350
120
125
125
125
125
125
125
125
125
250
1
2
0
0
300
75
25
20R
500*
200